ДОГОВОР ТЕПЛОСНАБЖЕНИЯ ТЕПЛОВОЙ ЭНЕРГИЕЙ
в паре №_____

рп Кадуй
Вологодской области «___» _____ 20__ г.

Публичное акционерное общество «Вторая генерирующая компания оптового рынка электроэнергии» (ПАО «ОГК-2»), именуемое в дальнейшем «Теплоснабжающая организация», в лице директора филиала ПАО «ОГК-2» - Череповецкая ГРЭС _____, действующего на основании доверенности _____, с одной стороны, и

_____, именуемое в дальнейшем «Потребитель», в лице генерального директора _____, действующего на основании _____, с другой стороны, совместно именуемые в дальнейшем «Стороны», заключили настоящий Договор о нижеследующем:

1. ПРЕДМЕТ ДОГОВОРА

1.1. Теплоснабжающая организация обязуется подавать Потребителю через присоединенную сеть тепловую энергию, поставляемую с использованием теплоносителя в виде пара (далее тепловую энергию и теплоноситель) до границы раздела эксплуатационной ответственности, а Потребитель обязуется принимать и оплачивать тепловую энергию и возмещать Теплоснабжающей организации затраты, связанные с невозвратом конденсата (затраты на воду и химводоподготовку), по ценам, определяемым в соответствии с установленными тарифами, в порядке и сроки, предусмотренные настоящим Договором, обеспечивать учет тепловой энергии и теплоносителя, а также соблюдать предусмотренный настоящим Договором режим потребления, обеспечивать безопасность эксплуатации находящихся в его ведении тепловых сетей и исправность используемых им приборов и оборудования, связанных с потреблением энергии.

1.2. Ориентировочное договорное количество тепловой энергии и теплоносителя, подаваемых Теплоснабжающей организацией Потребителю по настоящему Договору в соответствующем расчетном периоде, согласованы Сторонами и указаны в Приложении № 1 к настоящему Договору.

1.3. Фактическое количество тепловой энергии и теплоносителя, потребленное Потребителем по настоящему Договору за расчетный период, определяется на основании данных узла учета (Приложение № 5 к настоящему Договору) и указывается в Акте об отпуске и потреблении тепловой энергии и теплоносителя по показаниям приборов учета или определяется расчетным методом согласно пункту 3.7 настоящего Договора.

1.4. Режим потребления тепловой энергии и теплоносителя, величина тепловой нагрузки теплопотребляющих установок Потребителя тепловой энергии с указанием тепловой нагрузки по каждому объекту и видам теплопотребления (на отопление, осуществление технологических процессов) определены Сторонами и указаны в Приложении № 1 к настоящему Договору.

1.5. Параметры качества теплоснабжения указаны в Приложении № 4 к настоящему Договору.

2. ОБЯЗАННОСТИ И ПРАВА СТОРОН

2.1. Теплоснабжающая организация и Потребитель при подаче и потреблении тепловой энергии и теплоносителя, а также при взаимных расчетах, обязуются руководствоваться Гражданским Кодексом Российской Федерации, указами Президента Российской Федерации, Постановлениями Правительства Российской Федерации, Федеральным законом от 27.07.2010 N 190-ФЗ «О теплоснабжении», решениями уполномоченных органов исполнительной власти в области регулирования тарифов,

Правилами организации теплоснабжения в Российской Федерации, Правилами коммерческого учета тепловой энергии, теплоносителя (далее – Правила учета), Правилами технической эксплуатации электрических станций и сетей, Положением о безналичных расчетах в Российской Федерации, иными правовыми актами и настоящим Договором.

В случае, если после заключения настоящего Договора принят правовой акт, устанавливающий обязательные для Сторон правила, иные, чем те, которые действовали при заключении настоящего Договора, условия заключённого настоящего Договора сохраняют силу, кроме случаев, когда в правовом акте установлено, что его действие распространяется на отношения, возникшие из ранее заключённых договоров.

2.2. Теплоснабжающая организация обязуется:

2.2.1. Подавать Потребителю для теплоснабжения арендуемых Потребителем помещений _____ через присоединенную сеть тепловую энергию и теплоноситель в количестве, согласованном Сторонами и указанном в Приложении № 1 к настоящему Договору, согласно Схеме подключения Потребителя к теплосети (Приложение № 2 к настоящему Договору) и Акту определения границы эксплуатационной ответственности между Потребителем и Теплоснабжающей организацией (Приложение № 3 к настоящему Договору), расположенных по адресу: _____.

Договорные нагрузки рассчитываются в соответствии с действующим законодательством Российской Федерации.

2.2.2. Поддерживать температуру и давление пара в подающем трубопроводе на источнике тепловой энергии в соответствии с Параметрами и характеристиками подаваемого пара, согласованными Сторонами (Приложение № 4 к настоящему Договору).

2.2.3. Не допускать к эксплуатации приборы учета, у которых истек срок действия поверки, а также типы которых не внесены или исключены из Федерального информационного фонда по обеспечению единства измерений .

Ежегодно осуществлять проверку готовности узлов учёта тепловой энергии к эксплуатации, указанных в Приложении № 5 к настоящему Договору, схематически указанных на Схеме теплосети Потребителя (Приложение № 2 к настоящему Договору), с производством технического осмотра приборов узла учёта, проверкой соответствия технической документации требованиям Правил учёта и оформлением Акта периодической проверки узла учета тепловой энергии у потребителя в порядке, установленном Правилами учета.

2.2.4. Ежемесячно, до 5 (Пятого) числа месяца, следующего за расчетным, выписывать Потребителю Акт приема-передачи по форме Приложения № 6 к настоящему Договору и счёт-фактуру к нему по форме согласно Постановлению Правительства РФ от 26.12.2011 № 1137 «О формах и правилах заполнения (ведения) документов, применяемых при расчетах по налогу на добавленную стоимость».

2.2.5. Ежеквартально производить с Потребителем сверку задолженности за отпущенную тепловую энергию и потребленный теплоноситель. Направлять в срок до 30 (Тридцатого) числа первого месяца, следующего за отчетным кварталом, в адрес Потребителя Акт сверки взаимных расчетов, оформленный в соответствии с действующим законодательством Российской Федерации.

2.2.6. Сообщать Потребителю об изменениях юридического адреса, банковских реквизитов, наименования Теплоснабжающей организации, ведомственной принадлежности или формы собственности и других реквизитов, влияющих на надлежащее исполнение Договора, в течение 10 (Десяти) дней с момента вступления в силу таких изменений.

2.2.7. При реорганизации Теплоснабжающей организации в течение 30 (Тридцати) дней с момента принятия соответствующего решения представить Потребителю подтверждающие документы.

2.2.8. При ликвидации Теплоснабжающей организации направить Потребителю письмо о расторжении Договора за 20 (Двадцать) дней до исключения Теплоснабжающей организации из Государственного реестра.

2.3. Теплоснабжающая организация имеет право:

2.3.1. Осуществлять контроль за соблюдением установленных настоящим Договором режимов теплопотребления, состоянием расчетного (ых) узла (ов) учета тепловой энергии.

2.3.2. Ограничивать или прекращать подачу тепловой энергии и теплоносителя для объектов Потребителя в порядке, соответствующем действующему законодательству РФ, в следующих случаях:

а) при нарушении сроков оплаты за потребленную тепловую энергию и теплоноситель;

б) при самовольном подключении Потребителя или увеличении потребления тепловой энергии и теплоносителя сверх значений (свыше 10 %), установленных настоящим Договором, без согласования с Теплоснабжающей организацией;

в) при неудовлетворительном состоянии энергоустановок и тепловых сетей Потребителя, угрожающем аварией или создающем угрозу жизни и безопасности людей;

г) при необходимости принятия неотложных мер по предотвращению или ликвидации аварии в системе Теплоснабжающей организации;

д) для проведения планово-предупредительных ремонтов тепловых сетей и оборудования;

е) при расторжении настоящего Договора.

Факт самовольного присоединения теплопотребляющей установки Потребителя устанавливается Актом, который составляется Сторонами по настоящему Договору. При отказе Потребителя участвовать в составлении Акта о самовольном присоединении теплопотребляющей установки, Акт может быть составлен и подписан представителями Теплоснабжающей организации с участием не менее двух незаинтересованных лиц с указанием причин отказа Потребителя от участия и подписания данного Акта. Акт составляется в двух экземплярах, один из которых вручается Потребителю. Потребитель производит отметку в Акте об ознакомлении с ним, а при наличии замечаний излагает свое мнение. Акт считается действительным и при отказе Потребителя от ознакомительной подписи.

Количество тепловой энергии и теплоносителя определяется по Методике осуществления коммерческого учета тепловой энергии, теплоносителя, утвержденной Министерством строительства и жилищно-коммунального хозяйства Российской Федерации (далее – Методика).

Расчет объема бездоговорного потребления тепловой энергии, теплоносителя и их стоимости осуществляется Теплоснабжающей организацией в течение 5 (Пяти) рабочих дней со дня составления акта о выявлении бездоговорного потребления тепловой энергии, теплоносителя. Объем бездоговорного потребления тепловой энергии, теплоносителя определяется за весь период, истекший с даты предыдущей проверки, в месте осуществления бездоговорного потребления тепловой энергии, теплоносителя, но не более чем за три года.

Стоимость тепловой энергии, теплоносителя, полученных в результате бездоговорного потребления тепловой энергии, теплоносителя, определяется в соответствии с действующими на дату взыскания тарифами на тепловую энергию, теплоноситель и подлежит оплате Потребителем в течение 15 (Пятнадцати) дней с момента направления Теплоснабжающей организацией соответствующего требования.

В случае неоплаты в указанный срок Потребителем стоимости тепловой энергии, теплоносителя, полученных в результате бездоговорного потребления, Теплоснабжающая организация вправе прекратить подачу тепловой энергии, теплоносителя и взыскать с Потребителя убытки в полуторакратном размере стоимости тепловой энергии, теплоносителя, полученных в результате бездоговорного потребления тепловой энергии, теплоносителя.

2.3.3. В одностороннем порядке на основании ст. 546, 523 ГК РФ расторгнуть настоящий Договор в случае неоднократных (свыше двух раз) нарушений Потребителем сроков оплаты тепловой энергии и (или) теплоносителя, с уведомлением об этом Потребителя. Настоящий Договор считать расторгнутым с момента получения Потребителем

уведомления, если иной срок в уведомлении не указан.

2.4. Потребитель обязуется:

2.4.1. Оплачивать принятую тепловую энергию и теплоноситель в сроки и на условиях, предусмотренных разделами 4 и 5 настоящего Договора.

2.4.2. Обеспечивать безопасность эксплуатации находящихся в его ведении тепловых сетей и исправность используемых им приборов и оборудования, связанных с потреблением тепловой энергии и теплоносителя.

2.4.3. Обеспечивать сохранность пломб, установленных Теплоснабжающей организацией.

2.4.4. Не эксплуатировать приборы учета, у которых истек срок действия поверки, а также типы которых не внесены или исключены из Федерального информационного фонда по обеспечению единства измерений.

2.4.5. Ежемесячно, в срок не позднее 25 (Двадцать пятого) числа расчетного месяца, представлять в Теплоснабжающую организацию копии журналов учета тепловой энергии и теплоносителя, записей (распечатки) показаний приборов, регистрирующих параметры теплоносителя.

2.4.6. Ежемесячно, не позднее 7 (Седьмого) числа месяца, следующего за расчетным, подписывать уполномоченными лицами в Теплоснабжающей организации двусторонний Акт приема-передачи за расчетный месяц (Приложение № 6 к настоящему Договору).

При не оформлении Потребителем Акта приема-передачи за расчетный месяц в указанный срок, либо подписи его неуполномоченными лицами, либо непредставлении подписанного полномочными лицами Акта в необходимые сроки, за фактический прием тепловой энергии и теплоносителя принимаются данные Теплоснабжающей организации.

Список уполномоченных представителей Сторон, имеющих право подписывать вышеупомянутые акты, приведен в Приложении № 7 к настоящему Договору.

2.4.7. Ежеквартально, в течение 3 (Трех) рабочих дней со дня получения, подписывать направленные Теплоснабжающей организацией Акты сверки задолженности за поданную тепловую энергию и теплоноситель и возвращать вторые экземпляры в обратный адрес.

При наличии разногласий по сумме задолженности, Потребитель имеет право изложить свои возражения. В случае отказа или уклонения Потребителя от оформления Акта сверки Теплоснабжающей организации задолженность устанавливается по данным Теплоснабжающей организации.

2.4.8. Уведомлять надлежащим образом Теплоснабжающую организацию о выходе узла учета из строя, а также о всех нарушениях и неисправностях в работе средств измерения на узлах коммерческого учета тепловой энергии и теплоносителя (Приложение № 5 к настоящему Договору) в срок не позднее 1 (Одного) рабочего дня после обнаружения неисправности.

Потребитель обязан сообщить в Теплоснабжающую организацию данные о показаниях приборов узла учета на момент их выхода из строя.

2.4.9. Обеспечить беспрепятственный доступ работников Теплоснабжающей организации к узлам учета и теплоиспользующим установкам Потребителя для их осмотра, а также контроля узлов учета.

2.4.10. Проводить ежегодно ремонт и наладку контрольно-измерительных приборов и оборудования систем теплоснабжения.

2.4.11. Выполнять в согласованные сроки требования Теплоснабжающей организации по устранению недостатков на коммерческих узлах учета тепловой энергии и теплоносителя, а также нарушений режимов потребления тепловой энергии.

2.4.12. Иметь подготовленный и аттестованный персонал для обслуживания системы теплопотребления и тепловой сети, проводить проверку его знаний в установленные сроки.

2.4.13. За 10 (Десять) дней до отключения извещать Теплоснабжающую организацию об отключении тепловых сетей и теплопотребляющих установок Потребителя с указанием

причин и времени отключения.

В случае аварийного отключения извещение Теплоснабжающей организации производится немедленно после отключения.

2.4.14. Производить дренирование систем теплопотребления при аварийном прекращении циркуляции теплоносителя в системе теплоснабжения и отрицательной температуре наружного воздуха по согласованию с Теплоснабжающей организацией.

2.4.15. Немедленно сообщать в Теплоснабжающую организацию об изменениях юридического адреса, банковских реквизитов, наименования Потребителя, ведомственной принадлежности или формы собственности и других реквизитов, влияющих на надлежащее исполнение настоящего Договора.

2.4.16. При реорганизации Потребителя, в течение 30 (Тридцати) дней с момента принятия соответствующего решения, представить Теплоснабжающей организации подтверждающие документы.

2.4.17. При ликвидации Потребителя направить Теплоснабжающей организации письмо о расторжении Договора не позднее 20 (Двадцати) дней до исключения Потребителя из Государственного реестра.

2.4.18. В случае отсутствия у Потребителя коммерческих узлов учета – установить приборы учета тепловой энергии и теплоносителя в трехмесячный срок с даты подписания настоящего Договора.

2.4.19.Ежегодно, в срок до 1 (Первого) марта текущего года, предоставлять в Теплоснабжающую организацию заявку в произвольной форме на плановые помесячные объемы потребления тепловой энергии и теплоносителя на следующий за текущим календарный год.

Заявка согласуется Сторонами.

2.4.20. В случае необходимости бесперебойного теплоснабжения объектов Потребителя, иметь резервный независимый от Теплоснабжающей организации источник тепловой энергии.

2.4.21. Соблюдать предусмотренные настоящим Договором режимы теплопотребления.

2.5. Потребитель имеет право:

2.5.1. Заявлять Теплоснабжающей организации об ошибках, обнаруженных в платежном документе. Подача заявления об ошибке в платежном документе не освобождает Потребителя от обязанности произвести оплату в срок, установленный настоящим Договором в соответствии с пунктом 5.3.

2.5.2. Обращаться в Теплоснабжающую организацию за разъяснением вопросов, связанных с режимами отпуска тепловой энергии и теплоносителя, а также расчетов за них.

2.5.3. Требовать проверки приборов коммерческого учёта тепловой энергии и теплоносителя, принадлежащих Теплоснабжающей организации.

2.5.4. В случае возникновения аварийной ситуации, обращаться в адрес Теплоснабжающей организации с указанием необходимости изменения режима работы теплосети, причинах и сроках восстановления нормального режима теплоснабжения.

3. УЧЕТ ТЕПЛОВОЙ ЭНЕРГИИ

3.1. Теплоснабжающая организация осуществляет учет тепловой энергии и теплоносителя по приборам коммерческого учета тепловой энергии и теплоносителя, указанным в Приложении № 5 к настоящему Договору.

3.2. Узел учета тепловой энергии оборудуется средствами измерения (теплосчетчиками, приборами, регистрирующими параметры теплоносителя и др.), типы которых внесены в Федеральный информационный фонд по обеспечению единства измерений. Каждый прибор учета должен проходить поверку с периодичностью, предусмотренной для него уполномоченным федеральным органом исполнительной власти в сфере технического регулирования и метрологии.

3.3. Узел учета Потребителя считается допущенным в эксплуатацию после

подписания соответствующего Акта представителями Теплоснабжающей организации и Потребителя.

3.4. Обслуживание (технический осмотр, ремонт), обеспечение сохранности, своевременная замена и поверка расчетных приборов учета осуществляется Потребителем.

3.5. Приборы узла учета должны быть защищены от несанкционированного вмешательства в их работу, нарушающего достоверный учет тепловой энергии, измерения массы (объёма) теплоносителя, регистрации и хранения измеряемых параметров теплоносителя.

3.6. При выходе из строя приборов учета, с помощью которых определяется количество тепловой энергии и теплоносителя, а также приборов, регистрирующих параметры теплоносителя, ведение учета тепловой энергии и теплоносителя, а также регистрация его параметров на срок до 15 суток расчетного периода, осуществляется на основании среднесуточного количества тепловой энергии, теплоносителя, определенного по приборам учета за время штатной работы в отчетный период.

Стоимость тепловой энергии, теплоносителя в этом случае определяется в соответствии с действующими на расчетную дату тарифами на отпуск тепловой энергии с коллекторов, теплоноситель.

3.7. При отсутствии коммерческого узла учета тепловой энергии или выхода его из строя более 15 суток расчетного периода, фактическое количество тепловой энергии и теплоносителя, полученное Потребителем, определяется расчётным методом с использованием методических указаний, норм и правил, установленных действующим законодательством Российской Федерации, а также с использованием режима потребления тепловой энергии и теплоносителя, величины тепловой нагрузки теплопотребляющих установок Потребителя тепловой энергии с указанием тепловой нагрузки по каждому объекту и видам теплопотребления (на отопление, осуществление технологических процессов), определенных Сторонами и указанных в Приложении № 1 к настоящему Договору.

Определенное Теплоснабжающей организацией расчетным методом количество тепловой энергии и теплоносителя указывается в Акте приема-передачи по форме Приложения № 6 к настоящему Договору и направляется в адрес Потребителя в срок согласно пункту 2.2.4 настоящего Договора.

Стоимость тепловой энергии, теплоносителя в этом случае определяется в соответствии с действующими на расчетную дату тарифами на отпуск тепловой энергии через тепловую сеть, теплоноситель.

3.8. Нарушение требований эксплуатации узла учета тепловой энергии и теплоносителя, изложенных в технической документации к узлу учета (принципиальная схема теплового пункта, проект на узел учета, паспорта на приборы учета, технологические схемы узла учета и др.), приравнивается к выходу из строя узла учета тепловой энергии и теплоносителя. Время выхода из строя узла учета фиксируется Потребителем соответствующей записью в журнале учета тепловой энергии и теплоносителя с немедленным (не позднее одного рабочего дня) уведомлением об этом Теплоснабжающей организации и оформляется Актом.

3.9. При несвоевременном сообщении Потребителем о выходе из строя узла учета, нарушений режима и условий работы узла учета по вине Потребителя, выявленных, в том числе в ходе проверки со стороны Теплоснабжающей организации, а также по истечении срока действия государственной поверки узел учета считается вышедшим из строя с момента его последней проверки Теплоснабжающей организацией. Расчет за потребленную тепловую энергию в этом случае производится в соответствии с пунктом 3.7. настоящего Договора.

3.10. Узел учета тепловой энергии и теплоносителя считается вышедшим из строя в случаях:

- несанкционированного вмешательства в его работу, нарушающего достоверный учет тепловой энергии и теплоносителя и регистрацию параметров теплоносителя;

- нарушения пломб на оборудовании узла учета, линий электрических связей;

- неисправности (в том числе механического повреждения) приборов и элементов узла учета, а также работы любого из них за пределами норм точности, установленными Правилами учета;

- просроченной поверки хотя бы одного из приборов, входящих в состав узла учёта;

- обнаружения несанкционированных врезок в трубопроводы, не предусмотренных проектом узла учета.

3.11. При нарушении схем расчетного учёта, повреждении или хищении её элементов, срыве пломб и т.д. – замена, а также поверка расчетных приборов учёта и контроля производится за счет Потребителя.

4. ЦЕНА ДОГОВОРА И ТАРИФЫ НА ТЕПЛОВУЮ ЭНЕРГИЮ

4.1. Расчет стоимости принятой тепловой энергии и потребленного теплоносителя производится по тарифам, установленным для Теплоснабжающей организации в соответствии с законодательством Российской Федерации, увеличенным на сумму налога на добавленную стоимость.

4.2. Ориентировочная цена настоящего Договора указывается в Приложении № 1 к настоящему Договору, составляет _____ руб., в том числе НДС (18%) _____ руб. , по тарифам и ценам, действующим на дату заключения Договора.

В случае изменения тарифов на тепловую энергию и (или) теплоноситель, цена настоящего Договора подлежит изменению с даты введения в действие новых тарифов на тепловую энергию и (или) теплоноситель.

Изменение тарифов на тепловую энергию и теплоноситель публикуются в средствах массовой информации без дополнительного уведомления Потребителя и принимаются Сторонами без оформления дополнительного соглашения.

Окончательная сумма договора определяется на основании стоимости фактически потребленных теплоносителя и тепловой энергии за весь период действия настоящего договора.

4.3. Потребитель оплачивает все фактическое количество тепловой энергии и потреблённого теплоносителя, отпущенного Теплоснабжающей организацией, от узлов учета (Приложение № 5 к настоящему Договору) согласно схеме подключения Потребителя к теплосети (Приложение № 2 к настоящему Договору) до объекта Потребителя, по тарифам, утвержденным уполномоченным органом исполнительной власти в области регулирования тарифов, в соответствии с пунктом 4.1. настоящего Договора.

5. ПОРЯДОК РАСЧЕТОВ

5.1. За расчетный период принимается один календарный месяц.

5.2. Оплата за тепловую энергию и теплоноситель по настоящему Договору производится Потребителем денежными средствами. Датой оплаты считается день поступления денежных средств на расчетный счет Теплоснабжающей организации.

5.3. Потребитель обязуется производить оплату за расчетный период по настоящему Договору в следующем порядке и сроки:

- до 18 (Восемнадцатого) числа расчетного месяца – первый промежуточный платеж в размере 35% от стоимости планового количества тепловой энергии и теплоносителя за расчетный период, указанного в Приложении № 1 к настоящему Договору;

- до истечения последнего числа расчетного месяца - второй промежуточный платеж в размере 50 % от стоимости количества тепловой энергии и теплоносителя за расчетный период, указанного в Приложении № 1 к настоящему Договору;

- до 10 (Десятого) числа месяца, следующего за расчетным – окончательный расчет за фактическое количество тепловой энергии и теплоносителя, полученных Потребителем в расчетном периоде.

В случае если объем фактического потребления тепловой энергии и теплоносителя за

расчётный месяц меньше планируемого объема на расчетный месяц, излишне уплаченная Потребителем сумма засчитывается в счет платежа за следующий месяц (расчетный период).

Если дата предварительной и фактической оплаты приходится на выходные или праздничные дни, то обязанность по оплате должна быть исполнена Потребителем в первый рабочий день, следующий за ними.

5.4. Между Сторонами настоящего Договора возможен зачет встречных однородных требований.

5.5. При осуществлении платежа, Потребитель указывает в платежных документах номер настоящего Договора, счета (счета - фактуры), на основании которых производится платеж.

5.6. В случае отсутствия информации в платежных документах в соответствии с требованиями пункта 5.5 настоящего Договора, Теплоснабжающая организация самостоятельно определяет назначение платежа в рамках исполнения денежных обязательств, возникших из настоящего Договора.

6. ОСОБЫЕ УСЛОВИЯ

6.1. Включение в работу теплоиспользующих установок Потребителя производится при условии оформления, совместно с Теплоснабжающей организацией и Потребителем, Акта готовности Потребителя к пуску тепловой энергии и теплоносителя (Приложение № 8 к настоящему Договору), подтверждающего техническую готовность сетей и теплоиспользующих установок Потребителя к подключению нагрузки, а также:

- отсутствия задолженности у Потребителя за потребленную тепловую энергию и теплоноситель или при наличии подписанного дополнительного соглашения о реструктуризации задолженности;
- наличия у Потребителя гарантии оплаты за текущее потребление.

В противном случае, при наличии у Потребителя задолженности за потребленную тепловую энергию и теплоноситель за два и более периода платежа, Теплоснабжающая организация вправе вводить ограничения подачи тепловой энергии в соответствии с пунктом 7.10 настоящего Договора.

6.2. Увеличение/уменьшение максимальных договорных нагрузок и количества принятой тепловой энергии и теплоносителя от договорных объемов, указанных в настоящем Договоре, производится в соответствии с Правилами установления и изменения (пересмотра) тепловых нагрузок, утвержденными в соответствии с действующим законодательством Российской Федерации.

Предложения Потребителя по пересмотру величин теплопотребления рассматриваются Теплоснабжающей организацией в течение 30 (Тридцати) дней со дня их получения.

6.3. Сведения об уполномоченных должностных лицах сторон, ответственных за выполнение условий договора.

Ответственные должностные лица за выполнение условий настоящего Договора и решения оперативных вопросов, в том числе связанных с подачей и прекращением подачи тепловой энергии и теплоносителя:

со стороны Теплоснабжающей организации:

-_____, контактный телефон – (81742) _____ ;

- _____ - контактный телефон (81742) _____.

со стороны Потребителя

– _____, контактный телефон – _____;

-_____, контактный телефон – _____.

7. ОТВЕТСТВЕННОСТЬ СТОРОН

7.1. Стороны несут ответственность за несоблюдение требований к параметрам качества теплоснабжения, нарушение режима потребления тепловой энергии и (или)

теплоносителя, в порядке и размере, предусмотренных законодательством Российской Федерации и настоящим Договором.

7.2. В случае перерывов теплоснабжения Потребителя по вине Теплоснабжающей организации, а также подачи Потребителю тепловой энергии пониженного качества, зафиксированного метрологическими аттестованными приборами, типы которых внесены в Федеральный информационный фонд по обеспечению единства измерений и при наличии подписанного уполномоченными представителями Сторон акта, Теплоснабжающая организация возмещает Потребителю причиненный этим реальный ущерб.

Теплоснабжающая организация не несет ответственность перед Потребителем за отпуск тепловой энергии и теплоноситель с пониженными параметрами теплоносителя за те сутки, в течение которых Потребитель допускал превышение величины потребления или не соблюдал установленных для него режимов потребления.

7.3. В случаях неисполнения или ненадлежащего исполнения обязательств по настоящему Договору Сторона, нарушившая обязательство, обязана возместить причиненный этим реальный ущерб (ст. 547 ГК РФ).

7.4. Теплоснабжающая организация не несет материальной ответственности перед Потребителем за недоотпуск тепловой энергии или отпуск ее с пониженным качеством, вызванные следующим:

– ограничением или прекращением подачи тепловой энергии и теплоносителя, осуществленным по предписанию органа государственного энергетического надзора;

– ограничениями или отключениями в соответствии с пунктом 2.3.2 и пунктом 2.3.3 настоящего Договора;

– неправильными действиями персонала Потребителя;

– повреждением оборудования Потребителя, приведшим к автоматическому отключению оборудования на питающих теплопроводах.

7.6. Потребитель несет ответственность:

- за неисполнение или ненадлежащее исполнение обязательств по оплате тепловой энергии (мощности) и (или) теплоносителя, в том числе обязательств по их предварительной оплате, если такое условие предусмотрено договором;

- за сохранность и исправность установленных на теплофикационном оборудовании приборов учета тепловой энергии;

- за техническое состояние и эксплуатацию находящихся в его ведении систем теплопотребления, неэкономное расходование тепловой энергии;

- за сверхнормативную утечку теплоносителя на своих сетях.

7.7. Потребитель за неисполнение или ненадлежащее исполнение обязательств по оплате тепловой энергии и (или) теплоносителя (и (или) предварительной оплате), обязан уплатить Теплоснабжающей организации неустойку определяемую Теплоснабжающей организацией в соответствии с действующим законодательством Российской Федерации.

7.8. При непредставлении Потребителем до 25 (Двадцать пятого) числа расчетного месяца, показаний приборов учета, расчет за принятую тепловую энергию производится в соответствии с пунктом 3.7 настоящего Договора.

7.9. При неоплате Потребителем тепловой энергии и теплоносителя в установленные пунктом 5.3 настоящего Договора сроки за расчетный период, Теплоснабжающая организация предупреждает Потребителя об ограничении ему подачи тепловой энергии и теплоносителя.

7.10. При задержке платежей сверх установленного в предупреждении срока Теплоснабжающая организация вправе ввести ограничение подачи тепловой энергии и теплоносителя до уровня, определяемого Теплоснабжающей организацией. При введении указанного ограничения Теплоснабжающая организация извещает об этом Потребителя не менее чем за 1 (Одни) сутки до введения ограничения.

Ограничение подачи тепловой энергии и теплоносителя производится Потребителем самостоятельно путем отключения собственных энергетических установок либо с питающих

центров электростанции по усмотрению Теплоснабжающей организации. При этом Теплоснабжающая организация имеет право производить опломбирование отключенных в сетях Потребителя энергетических установок с составлением соответствующего акта.

При невыполнении Потребителем распоряжений Теплоснабжающей организации о введении ограничений или срыве пломб Теплоснабжающей организации и самовольном подключении ранее отключенного энергетического оборудования, Теплоснабжающая организация вправе произвести ограничение Потребителя непосредственно с питающих центров электростанции по своему усмотрению.

7.11. Потребитель несет ответственность за невыполнение действий по самостоятельному ограничению режима потребления путем отключения собственных теплопотребляющих установок, а также за отказ от допуска представителей Теплоснабжающей организации для осуществления действий по ограничению режима потребления (в том числе за убытки, возникшие вследствие такого отказа у потребителей, надлежащим образом исполняющих свои обязательства перед Теплоснабжающей организацией).

7.12. Теплоснабжающая организация вправе прекратить полностью подачу тепловой энергии и теплоносителя до полного погашения задолженности, если по истечении 5 (Пяти) рабочих дней со дня введения ограничения подачи теплоэнергии и теплоносителя Потребителем не будет погашена имеющаяся задолженность.

7.13. Теплоснабжающая организация обязана не менее чем за 1 (Одни) сутки сообщить Потребителю день и час прекращения подачи тепловой энергии и теплоносителя. В указанный срок Потребитель обязан погасить имеющуюся задолженность или принять меры к безаварийному прекращению технологического процесса, обеспечению безопасности людей и сохранности оборудования в связи с прекращением подачи тепловой энергии и теплоносителя.

7.14.Теплоснабжающая организация вправе потребовать в установленном законодательством РФ порядке компенсации Потребителем затрат, понесенных ею в связи с введением ограничения режима потребления и в связи с восстановлением режима потребления.

7.15. Подача тепловой энергии и теплоносителя после прекращения или ограничения возобновляется после уплаты задолженности перед Теплоснабжающей организацией, включающей расходы на восстановление подачи тепловой энергии и теплоносителя.

7.16. Применение санкций и возмещение убытков, предусмотренных условиями настоящего Договора, не освобождает Стороны от исполнения обязательств по настоящему Договору.

7.17. Стороны освобождаются от ответственности за неисполнение или ненадлежащее исполнение обязательств по настоящему Договору, если это явилось следствием обстоятельств непреодолимой силы, возникших после заключения Договора, как-то: стихийные бедствия, забастовка, военные действия любого характера, правительственные постановления или распоряжения государственных органов, препятствующие выполнению условий настоящего Договора. Сторона, ссылающаяся на обстоятельства непреодолимой силы, обязана незамедлительно информировать другую Сторону о наступлении подобных обстоятельств в письменной форме. По требованию одной из Сторон в этом случае может быть создана комиссия, определяющая возможность дальнейшего исполнения взаимных обязательств.

7.18. Потребитель несет ответственность за срыв пломб установленных Теплоснабжающей организацией, а так же возмещает Теплоснабжающей организации понесенные ею убытки и расходы.

При обнаружении факта срыва пломб и/или самовольного подключения Потребителя Сторонами настоящего Договора составляется Акт по факту срыва пломб и самовольного подключения (далее по тексту - Акт).

В случае отказа Потребителя от подписи в Акте, факт срыва пломб Теплоснабжающей организации и/или самовольное подключение считается установленным на основании Акта, подписанного представителем Теплоснабжающей организации.

Расчет объемов и стоимости потребленной тепловой энергии и теплоносителя производится в соответствии с пунктом 2.3.2 настоящего Договора.

8. ПОРЯДОК РАЗРЕШЕНИЯ СПОРОВ

8.1. В случае возникновения споров и разногласий между Сторонами настоящего Договора в связи с действительностью, исполнением, изменением или прекращением настоящего Договора, Стороны предпримут все меры для их разрешения путем переговоров.

В случае невозможности разрешения спора путем переговоров, споры между Сторонами разрешаются в претензионном порядке. Письмо, содержащее претензионные требования, должно иметь наименование «Претензия» и быть подписано уполномоченным представителем Стороны. Срок ответа на претензию 5 (Пять) дней.

8.2. Все споры, разногласия и требования, возникающие из настоящего Договора или в связи с ним, в том числе, касающиеся его исполнения, нарушения, прекращения или недействительности, подлежат разрешению в Арбитражном суде Вологодской области.

9. СРОК ДЕЙСТВИЯ ДОГОВОРА

9.1. Настоящий договор вступает в силу с _____, распространяет свое действие на отношения сторон, возникшие с 00.00 часов «___» _____ 20__ г. и действует до 24.00 часов «__» _____ 20__ г.

9.2. Настоящий Договор считается продленным на тот же срок и на тех же условиях, если за один месяц до окончания срока его действия ни одна из Сторон не заявит о его прекращении или изменении либо о заключении нового Договора на иных условиях.

10. ПРОЧИЕ УСЛОВИЯ

10.1. Признание недействительной части настоящего Договора не влечет недействительности прочих его частей.

10.2. Изменение условий настоящего Договора и дополнения к нему могут производиться путем заключения дополнительных соглашений, подписанных Сторонами в течение всего срока действия настоящего Договора.

В случае неоднократных (свыше двух раз) нарушений Потребителем сроков оплаты тепловой энергии и (или) теплоносителя (пункт 5.3 настоящего Договора) настоящий Договор может быть расторгнут Теплоснабжающей организацией в одностороннем порядке на основании ст. 546, 523 ГК РФ путем уведомления об этом Потребителя. Настоящий Договор считается расторгнутым с даты получения Потребителем уведомления, если иной срок в уведомлении не указан.

10.3. Прекращение настоящего Договора не влечет прекращения обязательств Сторон, не исполненных к моменту расторжения Договора.

10.4. Настоящий Договор составлен в двух экземплярах, имеющих равную юридическую силу, по одному для каждой из Сторон.

11. ПРИЛОЖЕНИЯ К ДОГОВОРУ

Неотъемлемой частью настоящего Договора являются следующие приложения:

Приложение № 1. Договорные (ориентировочные) величины отпуска тепловой энергии и теплоносителя.

Приложение № 2. Схема подключения Потребителя к теплосети.

Приложение № 3. Акт определения границы эксплуатационной ответственности между Потребителем и Теплоснабжающей организацией.

Приложение № 4. Параметры и характеристика подаваемого пара.

Приложение № 5. Перечень приборов учета для расчетов за отпущенную тепловую энергию и теплоноситель.

Приложение № 6. Форма Акта приема-передачи.

Приложение № 7. Список уполномоченных представителей Сторон, имеющих право подписи от имени Сторон Актов приема-передачи, Актов сверок.

Приложение № 8. Форма Акта готовности Потребителя к пуску тепловой энергии и теплоносителя в период __.__.201_ - __.__.201_ гг.

12. ЮРИДИЧЕСКИЕ АДРЕСА СТОРОН И БАНКОВСКИЕ РЕКВИЗИТЫ:

Теплоснабжающая организация:	**Потребитель:**
_____ /_____/	_____ /_____/
"_____ " _____ 20__ г.	"_____ " _____ 20__ г.
М.П.	М.П.

Приложение № 1
к Договору теплоснабжения тепловой энергией в паре
№ _____ от «____» _____20__ г.

Договорные (ориентировочные) величины отпуска тепловой энергии и теплоносителя

Потребитель: **Объект**:

Qмакс = __ Гкал/ч, в том числе:
Qо = Гкал/ч,
Qпотерь в сетях = Гкал/ч,
Qгвс = Гкал/ч

Тариф т/э с = _____ руб./Гкал (без НДС)
Тариф т/э с = _____ руб./Гкал (без НДС)
Тариф теплоноситель (пар) с = _____ руб./м^3 (без НДС)
Тариф теплоноситель (пар) с = _____ руб./м^3 (без НДС)

Месяц	Теплопотребление, Гкал					Стоимость тепловой энергии, руб. (без НДС)	Теплоноситель (пар), т	Стоимость теплоносителя, руб. (без НДС)	Стоимость ИТОГО, руб. (с НДС)
	Отопл.	ГВС	Вент.	Потери в сетях	ИТОГО				
Январь									
Февраль									
Март									
Апрель									
Май									
Июнь									
Июль									
Август									
Сентябрь									
Октябрь									
Ноябрь									
Декабрь									
Итого									

Теплоснабжающая организация:

_____ /_____/
«___»_____ 20__ г.
М.П.

Потребитель:

_____ /_____/
«___»_____ 20__ г.
М.П.

Приложение № 2
к Договору теплоснабжения тепловой энергией в паре
№ _____ от «___»_____ 20__ г.

Схема подключения Потребителя к теплосети

Потребитель: _____
Объект: _____

Снабжение тепловой энергией и теплоносителем объекта Потребителя осуществляется от тепловых сетей Теплоснабжающей организации, согласно следующей схеме:

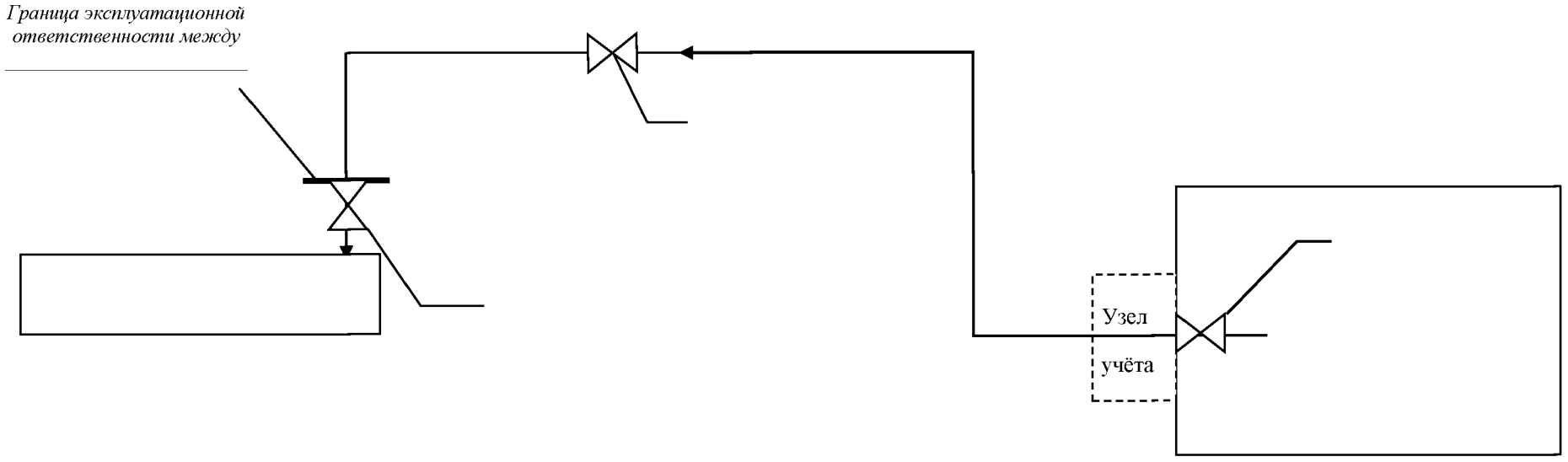

Теплоснабжающая организация:

_____/_____/
«___»_____ 20__ г.
М.П.

Потребитель:

_____/_____/
«___»_____ 20__г.
М.П.

Приложение № 3
к Договору теплоснабжения тепловой энергией в паре
№ _____ от «____» _____ 20__ г.

АКТ
определения границы эксплуатационной ответственности
между Потребителем и Теплоснабжающей организацией

Мы, нижеподписавшиеся, представители:
Теплоснабжающей организации филиала ПАО ОГК-2» - Череповецкая ГРЭС в лице директора филиала ПАО «ОГК-2» - Череповецкая ГРЭС _____, действующего на основании доверенности _____,

Потребителя _____ в лице генерального директора _____., действующего на основании _____

составили настоящий акт на предмет присоединения объекта Потребителя к тепловой сети филиала ПАО «ОГК-2» - Череповецкая ГРЭС, определения границы эксплуатационной ответственности между сетями Потребителя и Теплоснабжающей организации.

Граница эксплуатационной ответственности между сетями ПАО «ОГК-2» и Потребителя	Теплопотребляющие энергоустановки, находящиеся на балансе Потребителя и присоединенные к сетям ПАО «ОГК-2»	Основания права пользования сетями (собственность, в хозяйственном ведении, в оперативном управлении, аренда или иное), представленные Потребителем

Теплоснабжающая организация:

_____ /_____/
«___»_____ 20__г.
М.П.

Потребитель:

_____ /_____/
«___»_____ 20__ г.
М.П.

Приложение № 4
к Договору теплоснабжения тепловой энергией в паре
№ _____ от «___»_____20__г.

Параметры и характеристика подаваемого пара

Давление, кгс/см^2	Температура, ^oC	Место измерения

Теплоснабжающая организация

_____ /_____/
«___»_____ 20__ г.
М.П.

Потребитель

_____ /_____/
«___»_____ 20__г.
М.П.

Приложение № 5
к Договору теплоснабжения тепловой энергией в паре
№ _____ от «___»_____ 20__ г.

П Е Р Е Ч Е Н Ь
приборов учета для расчетов за отпущенную тепловую энергию и теплоноситель

№ п/п	Наименование объекта	Место установки приборов учета	Данные по приборам учета признанным расчетными		Дата поверки	Дата очередной поверки
			Тип	№		
1						
2						
3						
4						

Теплоснабжающая организация:

_____ /_____/
«___»_____ 20__ г.
М.П.

Потребитель:

_____ /_____/
«___»_____ 20__г.
М.П.

Приложение № 6
к Договору теплоснабжения тепловой энергией в паре
№_____ от «___»_____20__ г.

Форму акта утверждаю:

Теплоснабжающая организация:

_____ /_____/
"___" _____ 20__ г.
М.П.

Потребитель:

_____ /_____/
"___" _____ 20__ г.
М.П.

Акт приема-передачи
№ _____ от _____

Мы, нижеподписавшиеся: Теплоснабжающая организация – _____, в лице: _____, действующего на основании _____, с одной стороны, и Потребитель - _____, в лице: _____, действующего на основании _____, с другой стороны, составили настоящий акт о том, что в период с «__»_____ г. по «__» _____ г. включительно Теплоснабжающей организацией было поставлено Потребителю:

№	Наименование	Кол-во	Ед.	Цена / тариф, Руб.	Стоимость, Руб.	Сумма НДС, Руб.	Стоимость всего с НДС, Руб.
				Итого:			

Общая сумма составила _____"сумма"__ руб.,(" сумма прописью") в т.ч. НДС:___"сумма"___ руб,(" сумма прописью")

Стороны устанавливают, что оплата за поставленную продукцию будет произведена не позднее сроков, оговоренных в договоре № _____ от «__» _____ путем перечисления денежных средств на расчетный счет Теплоснабжающей организации. Настоящий акт составлен на "одном" "машинописном листе" в двух экземплярах, по одному экземпляру для каждой из сторон, имеющих равную юридическую силу.

Подписи сторон:

"Теплоснабжающая организация"

_____ _____
(подпись) (расшифровка подписи)

"Потребитель"

_____ _____
(подпись) (расшифровка подписи)

Приложение № 7
к Договору теплоснабжения тепловой энергией в паре
№ _____ от «___»_____20__ г.

СПИСОК

уполномоченных представителей Сторон, имеющих право подписи от имени Сторон Актов приема-передачи, Актов Сверок

от Поставщика:

№№ п/п	Ф.И.О., должность	Телефон (факс)	Образец подписи
1.			
2.			

от Потребителя:

№№ п/п	Ф.И.О., должность	Телефон (факс)	Образец подписи
1.			

Теплоснабжающая организация:

_____ /_____/
«___»_____ 20__г.
М.П.

Потребитель:

_____ /_____/
«___»_____ 20__ г.
М.П.

Приложение № 8
к Договору теплоснабжения тепловой энергией в паре
№ _____ от «____»_____20__ г.

Форму акта утверждаю
Теплоснабжающая организация

_____ /_____/

«___»_____20__ г.
М.П.

Форму акта утверждаю
Потребитель

_____ /_____/

«___»_____20__ г.
М.П.

Акт готовности
потребителя к пуску тепловой энергии и теплоносителя
в период _._201___ – _._201____ гг.

город Дата составления: «____» _____ 20__ г.

Комиссия, в составе представителей:

Теплоснабжающей организации:
_____
_____

Потребителя:_____
_____,
составила настоящий Акт в том, что в период __.__ 201___ – __.__.201____ гг., объекты Потребителя (_____, расположенные по адресу _____) (*готовы/не готовы*) к пользованию тепловой энергией в паре от Теплоснабжающей организации.

Наличие задолженности за поставленную тепловую энергию и теплоноситель на момент оформления акта – *да/нет. Сумма задолженности ____ рублей. Наличие финансовых гарантий (соглашение о реструктуризации задолженности, банковская гарантия, муниципальная гарантия, договор поручительства, залога, вексель, кредит и т.п.) ее погашения в срок до _____ г.- да/нет.*

Замечания (если есть) о выполнении требований по Акту - предписанию Теплоснабжающей организации:
_____
_____
_____
_____

Теплоснабжающая организация:

_____ /ФИО/
м.п.

Потребитель:

_____ /ФИО/
м.п.